AK 8.10 AQ4 50 TE20 25 V4A (540 121)

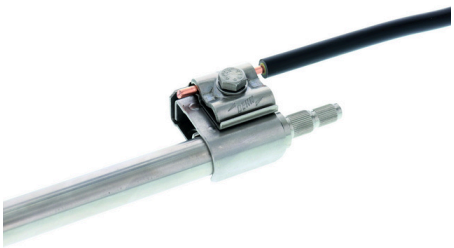

Zobrazení je nezávazné

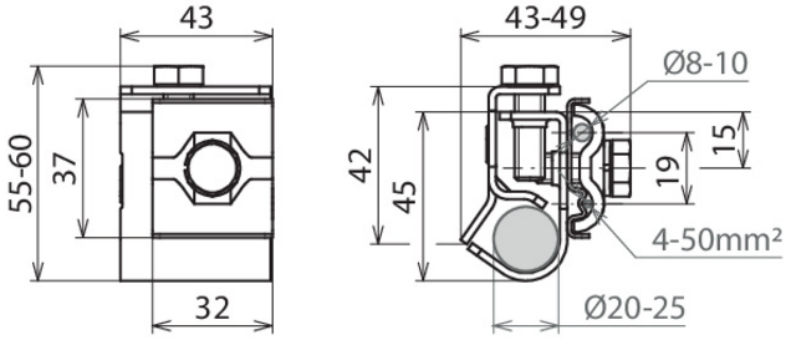

Připojovací svorka pro napojení trubek (např. anténních stožárů) na vyrovnání potenciálů v ochraně před bleskem prostřednictvím jedno/vícežilového vodiče na hloubkový zemnič.

Arrangement:

Typ Obj. č.	AK 8.10 AQ4 50 TE20 25 V4A 540 121 ✔
Materiál	nerez (V4A)
Číslo materiálu	1.4571 / 1.4404 / 1.4401
ASTM/AISI:	316Ti / 316L / 316
Pro hloubkový zemnič Ø	20 - 25 mm
Rozsah svorky	8 - 10 mm
Připojení (drát/slaněný vodič)	4 - 50 mm²
Šroub	M8 x 20/25 mm
Zatížitelnost bleskovým proudem (10/350 µs)	100 kA *)
Norma	ČSN EN 62561-1
Váha	144 g
Číslo celního sazebníku (Kombinovanou Nomenklaturu EU)	85359000
GTIN (EAN)	4013364380660
PU	25 ks

*) viz. testovací protokol.

Vyhrazujeme si právo změny parametrů, konfiguraci a technologie, rozměrů, hmotnosti či materiálu z důvodu technického pokroku. Veškerá zobrazení jsou nezávazná.